Potentiometer
mit PWM-Verstärker 1 Spule

VPP3

Bestell-Nr.	Bezeichnung	Spannungsversorgung
257-250-02000	Potentiometer PVPP3S1 mit PWM-Verstärker für 1 Spule	12 VDC
257-250-02050	Potentiometer PVPP3S2 mit PWM-Verstärker für 1 Spule	24 VDC
257-250-02100	Potentiometer PVPP3D1 mit PWM-Verstärker 2 Spulen	12 VDC
257-250-02150	Potentiometer PVPP3D2 mit PWM-Verstärker 2 Spulen	24 VDC

1
Spule
VPP3-S

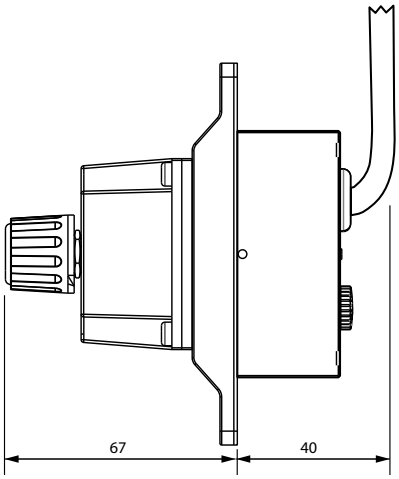

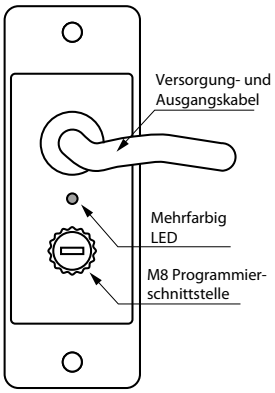

2
Spulen
VPP3-D

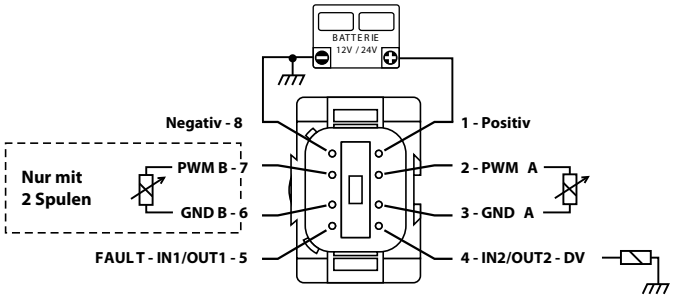

Technische Daten	
Spannungsversorgung	10 ... 30 VDC
Arbeitstemperatur	-40° C ... +70° C
PWM Ausgangssignal min.	50 - 2500 mA (500 mA Voreinstellung)
PWM Ausgangssignal max.	50 - 2500 mA (1700 mA Voreinstellung)
Schwellenwerte der digitalen Eingänge	VLOW-VHIGH: 3V
	VHIGH-VLOW: 2V
PWM Frequenz	50, 60, 70, 85, 100, 125, 150, 200, 250, 300 Hz
Max. Ausgangsstrom digital Ausgänge	je 2000 mA
Elektrischer Anschluss	Kabel l=20 cm mit Deutsch DT04-8 Stecker
Schutzklasse	VPP3-S: IP64
	VPP3-D: IP67
EMC Verträglichkeit	ISO EN 14982:2009

Bohrschablone

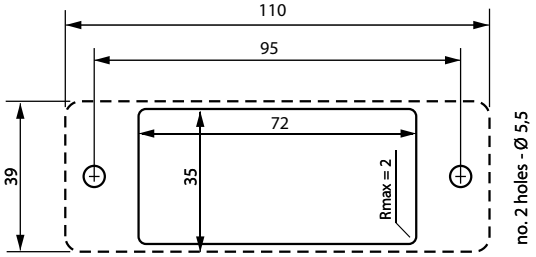

Die Inhalte der Seiten wurden mit größter Sorgfalt erstellt. Für die Richtigkeit, Vollständigkeit und Aktualität der Inhalte können wir jedoch keine Gewähr übernehmen.
Nachdruck bzw. Kopie, auch auszugsweise, der Inhalte, Grafiken und Fotos ist ohne ausdrückliche Zustimmung der Geschäftsführung unzulässig.
Die angegebenen technischen Daten und Abmessungen sind nicht bindend. Wir behalten uns das Recht vor, jederzeit und ohne Ankündigung, Änderungen vorzunehmen.